IR 40.0

Reservedelsliste
24.11.2026
Denmark, dansk

Indholdsfortegnelse

A - Hus 2
B - Husunderdel 4
C - Betjeningsfelt 230V 6
D - Luftfilter 8
E - Karburator 10
F - Lyddæmper 12
G - Startsystem, luftfilter 14
H - Tændingssystem 16
I - Krumtaphus 18
J - Ventildæksel, stempelringe 20
K - Benzintank 22
L - Pakningssæt 24
M - Værktøj 26
N - Strømskema 28

A - Hus

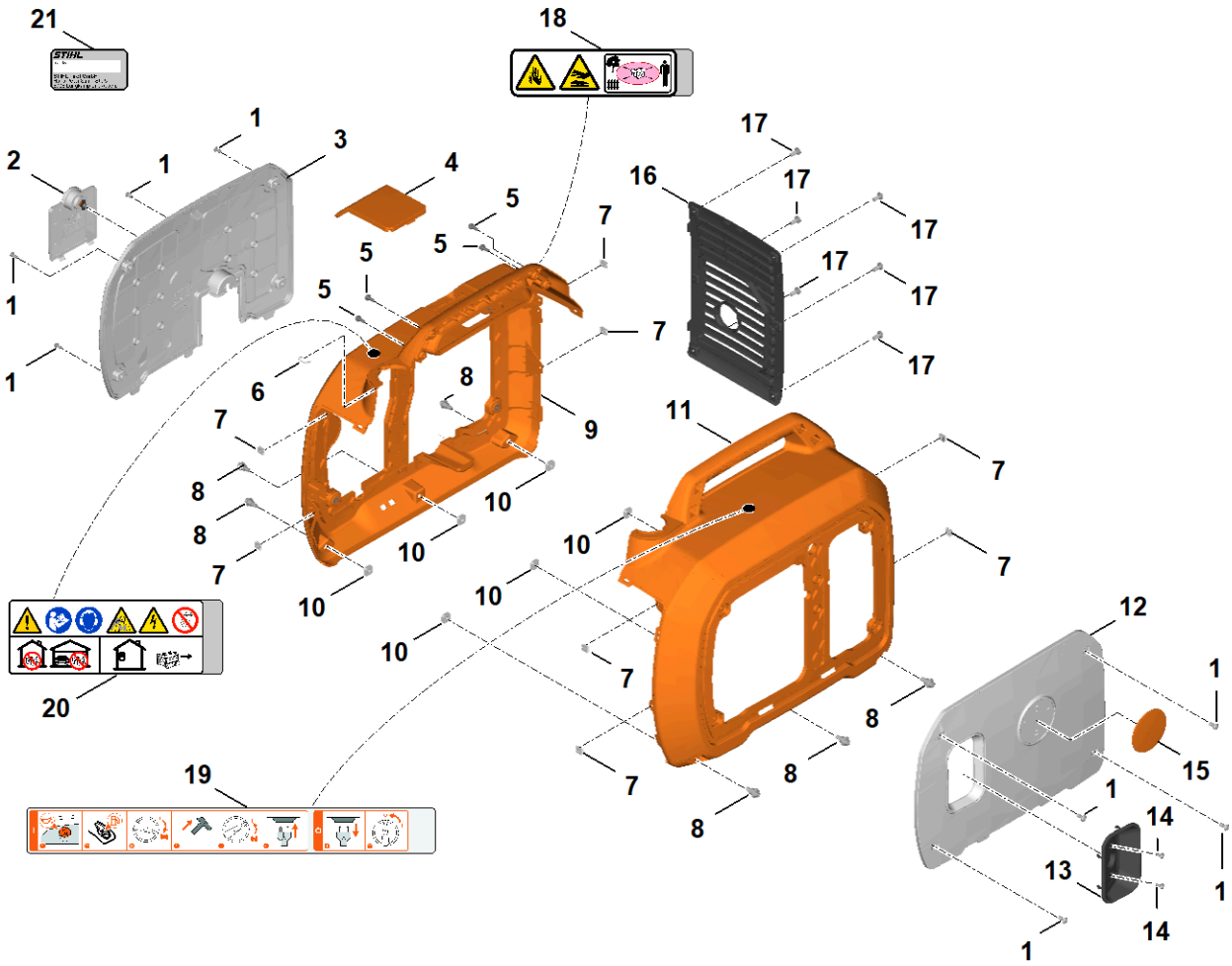

GB10-GET-0000
AO

A - Hus

#	Delnummer	Beskrivelse	Mængde	Indeholder varer	Bemærkninger
1	GB10 951 3500	Skrue	8		
2	GB10 700 8900	Dæksel	1		
3	GB10 780 2015	Afskærmning links EU	1		
4	GB10 706 0700	Afskærmning	1		
5	GB10 951 3501	Skrue	4		
6	GB10 706 1800	Klemme	1		
7	GB10 955 1100	Sekskantmøtrik	8		
8	GB10 951 3502	Skrue	6		
9	GB10 790 8900	Hushalvdel	1	18, 20	
10	GB10 955 1101	Sekskantmøtrik	6		
11	GB10 790 8901	Hushalvdel	1	19	
12	GB10 780 2010	Afskærmning	1		
13	GB10 706 0705	Afskærmning	1		
14	GB10 951 3505	Skrue	2		
15	GB10 967 1500	Typeskilt	1		
16	GB10 701 1010	Hus	1		
17	GB10 951 3501	Skrue	6		
18	GB06 967 7201	Advarsel piktogram	1		
19	GB10 967 4400	Klæbemærkat	1		
20	GB06 967 7200	Advarsel piktogram	1		
21	0000 967 3454	Henvisningsskilt maskinnummer	1		

B - Husunderdel

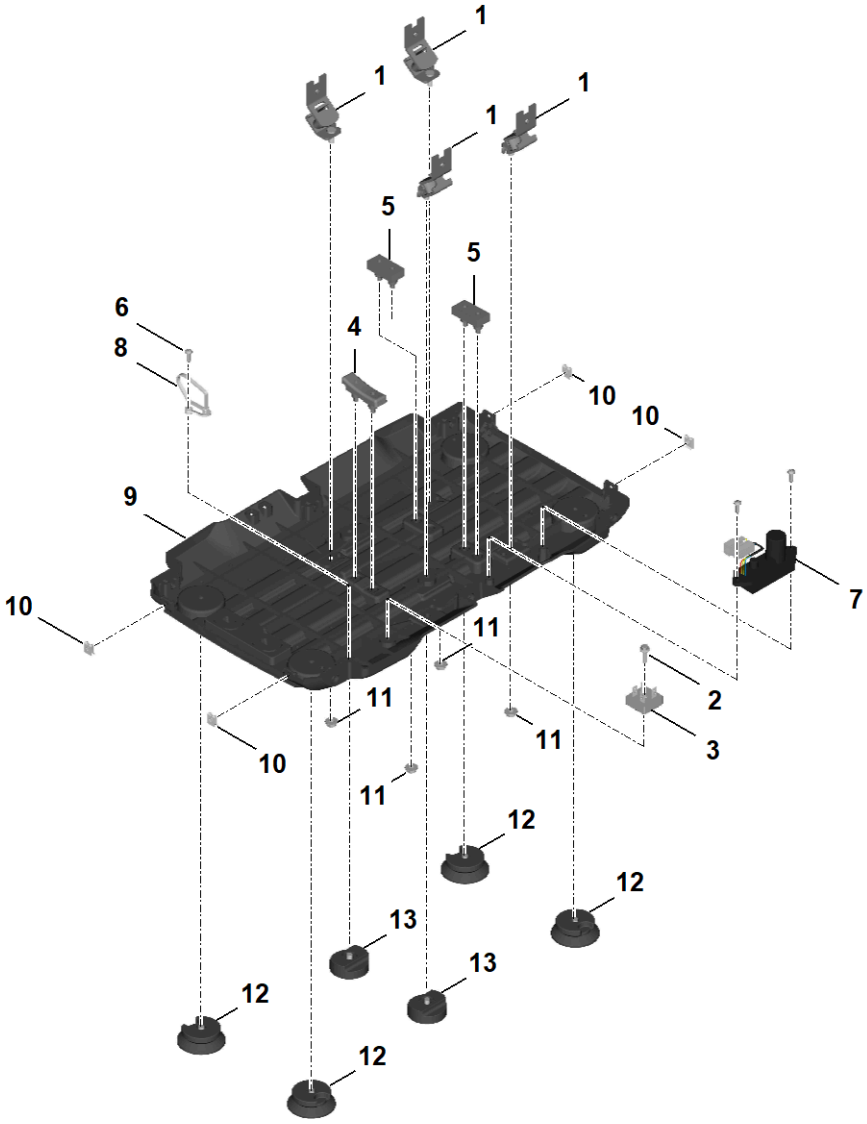

GB10-GET-0001
AO

B - Husunderdel

#	Delnummer	Beskrivelse	Mængde	Indeholder varer	Bemærkninger
1	GB10 780 4800	Svingningsdæmper	4		
2	GB07 951 9701	Skrue	1		
3	GB10 430 0900	Ensretter	1		
4	GB10 706 6400	Gummielement	1		
5	GB10 706 6401	Gummielement	2		
6	0004 951 3503	Skrue	3		
7	0004 430 5200	Platin	1		
8	GB07 435 5900	Kabelbinder	1		
9	GB10 706 8900	Bundplade	1		
10	GB10 955 1100	Sekskantmøtrik	4		
11	0004 955 0901	Møtrik	4		
12	GB10 007 1000	Sæt	2		
13	GB10 007 1001	Sæt	4		

C - Betjeningsfelt 230V

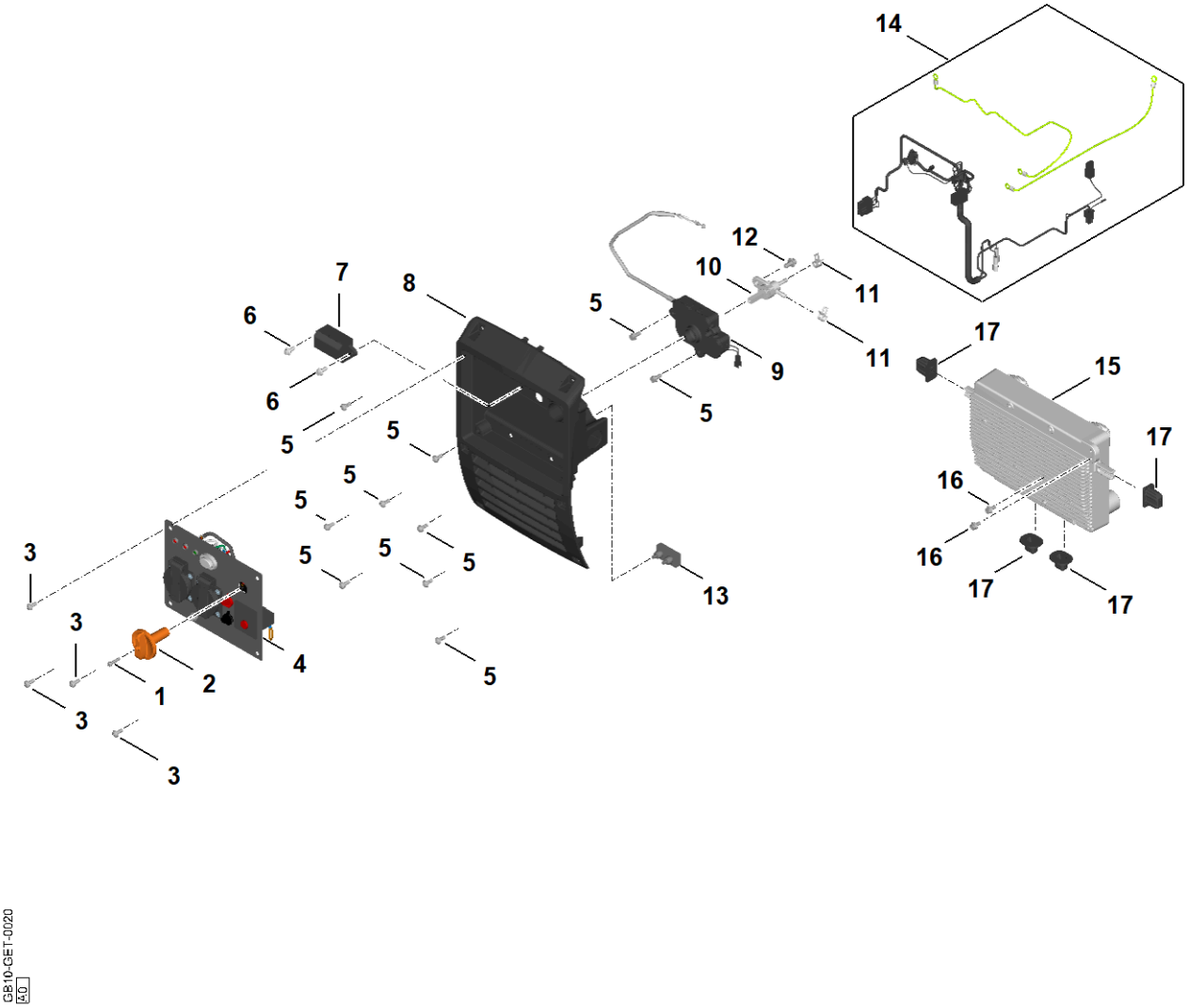

GB10-GET-0020
AO

C - Betjeningsfelt 230V

#	Delnummer	Beskrivelse	Mængde	Indeholder varer	Bemærkninger
1	GB10 951 3504	Skrue	1		
2	GB10 435 4600	Drejeknap	1		
3	GB10 951 3505	Skrue	4		
4	GB10 430 7104	Betjeningsenhed	1		
5	GB10 951 3501	Skrue	10		
6	0004 951 9701	Skrue	2		
7	GB10 431 2900	Klemmerække	1		
8	GB10 432 6000	Hushalvdel	1		
9	GB10 435 0300	Afbryder	1		
10	GB10 435 0301	Afbryder	1		
11	0004 358 7902	Spændebånd	1		
12	0004 951 0836	Sekskantskrue M6x12	1		
13	GB10 706 6401	Gummielement	1		
14	GB10 440 2000	Tilslutningsledning	1		
15	0004 400 6701	Omformer	1		
16	0004 951 3504	Skrue	2		
17	0004 007 1065	Sæt Gummidæmpfer	1		

D - Luftfilter

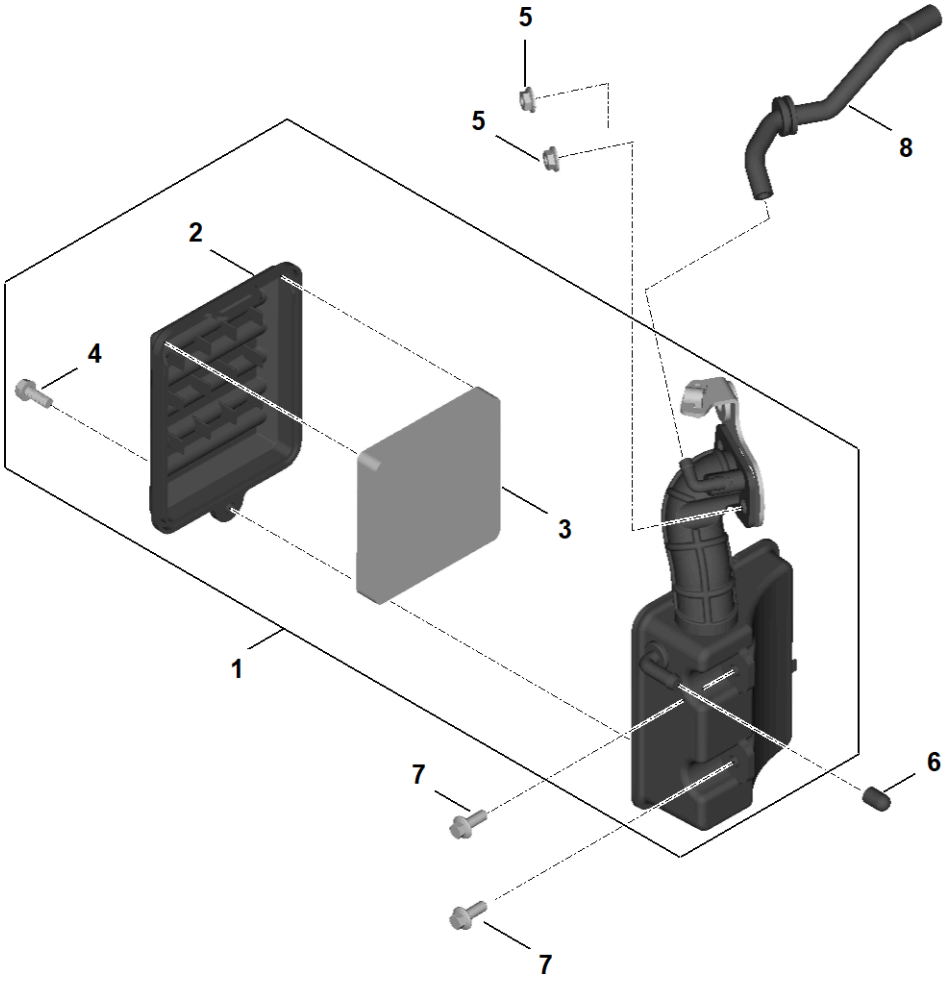

GB10-GET-0004
AO

D - Luftfilter

#	Delnummer	Beskrivelse	Mængde	Indeholder varer	Bemærkninger
1	0004 140 4419	Luftfilter	1	2 - 4	
2	0004 124 3603	Filterdæksel	1		
3	0004 124 2807	Filter	1		
4	0004 951 3502	Skrue	1		
5	0004 955 0901	Møtrik	2		
6	0004 141 9800	Tylle	1		
7	0004 716 3500	Olieaftapningsprop	2		
8	0004 028 0604	Slange	1		

E - Karburator

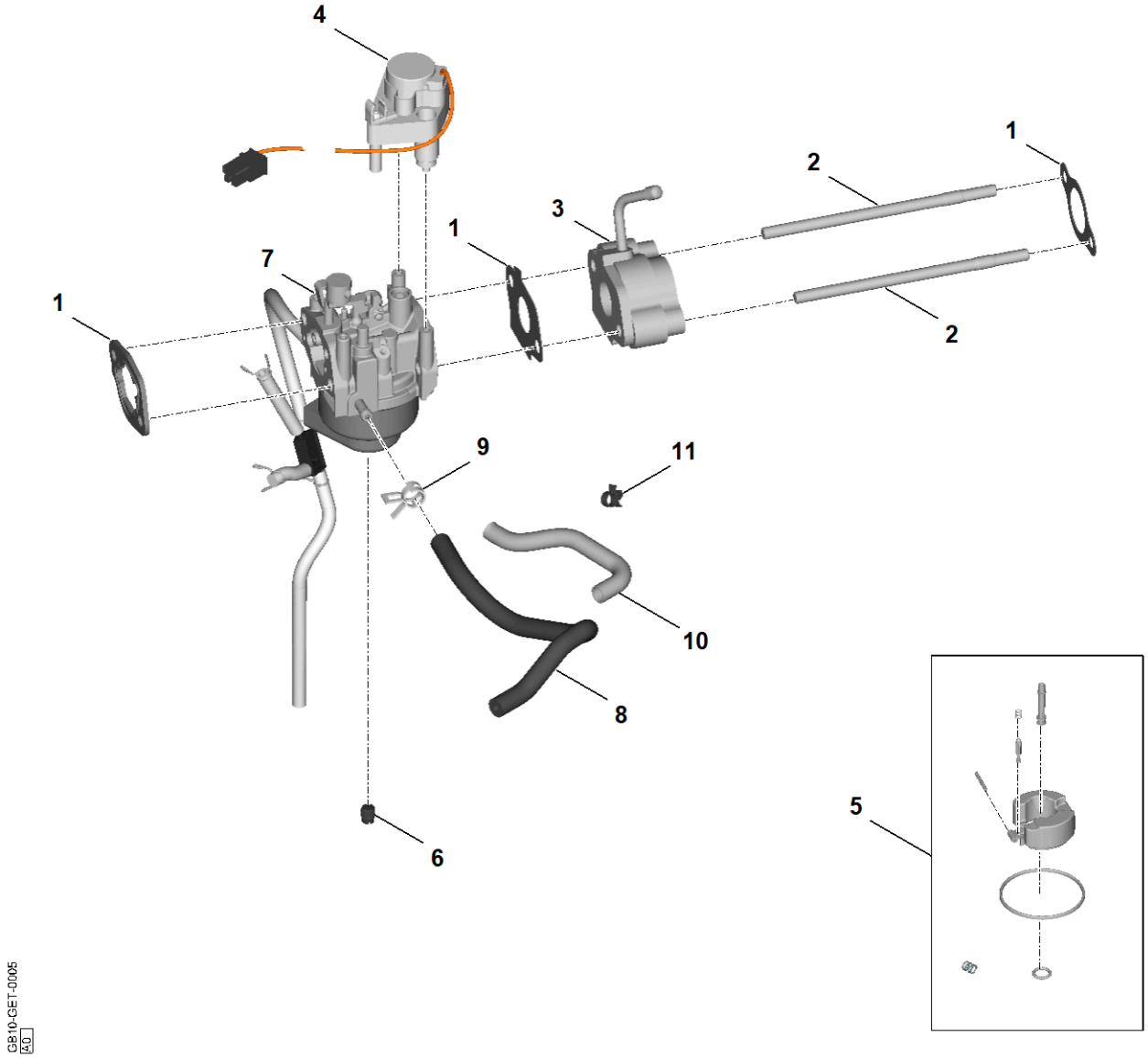

E - Karburator

#	Delnummer	Beskrivelse	Mængde	Indeholder varer	Bemærkninger
1	0004 007 1614	Pakningssæt	1		
2	0004 028 1211	Bolt	2		
3	0004 121 1609	Mellemflange	1		
4	0004 007 1062	Sæt	1		
5	0004 007 1851	Reparationssæt	1		
6	0004 122 6000	Hoveddyse	1		
6	0004 122 6005	Hoveddyse	1		Højdedyse (3000-6000 ft / 900-1800 m)
6	0004 122 6006	Hoveddyse	1		Højdedyse (6000-8000 ft / 1800-2500 m)
7	0004 120 0647	Karburator	1		
8	0004 350 2708	Brændstofslange	1		
9	0004 358 7902	Spændebånd	1		
10	0004 358 0701	Slangebeskyttelse	1		
11	0004 974 1201	Cylinderkærvnagle	1		

F - Lyddæmper

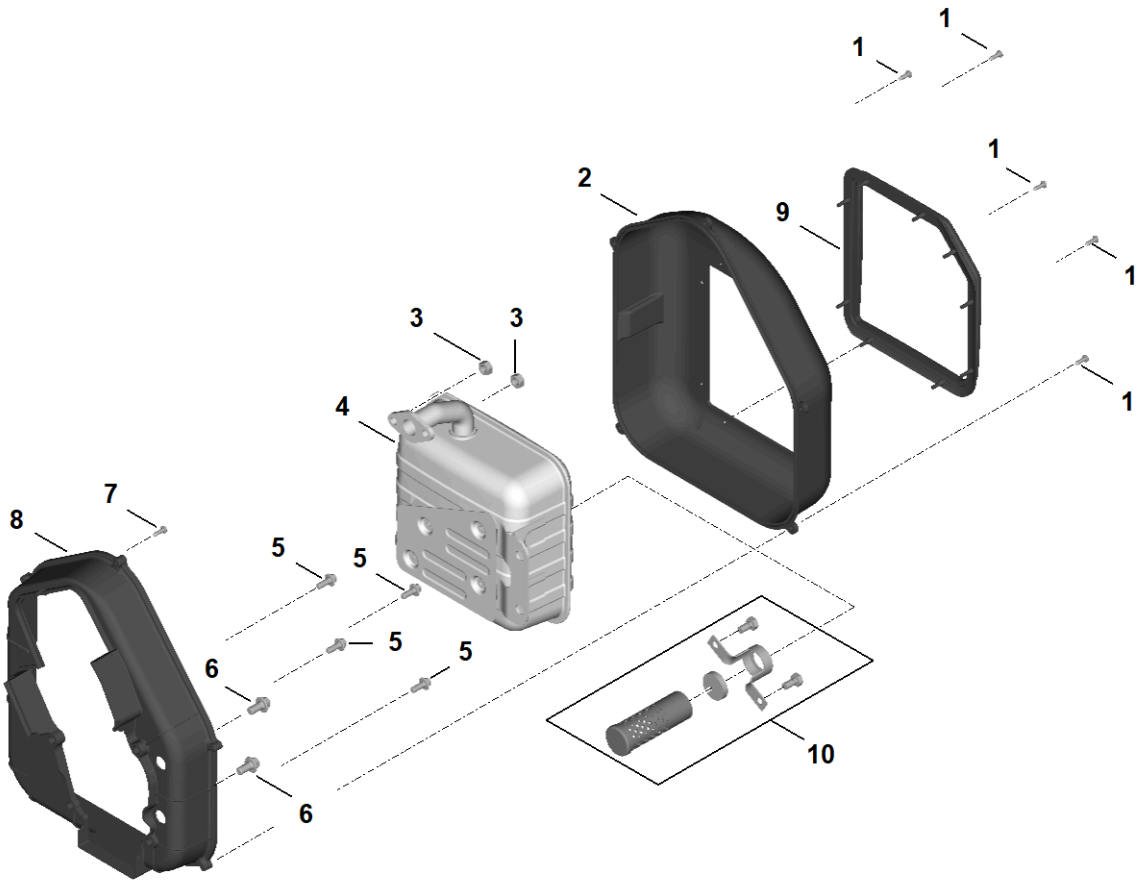

GB10-GET-0006
AO

F - Lyddæmper

#	Delnummer	Beskrivelse	Mængde	Indeholder varer	Bemærkninger
1	0004 951 3503	Skrue	5		
2	0004 141 2505	Afskærmning	1		
3	0004 955 1100	Sekskantmøtrik M8	2		
4	0004 140 0625	Lyddæmper	1	10	
5	0004 716 3500	Olieaftapningsprop	4		
6	6250 951 0806	Sekskantskrue med flange M8x16	2		
7	0004 951 3503	Skrue	1		
8	0004 140 6004	Lyddæmperbeskyttelse	1		
9	0004 149 0505	Pakning	1		
10	GB10 007 1005	Sæt	1		

G - Startsystem, luftfilter

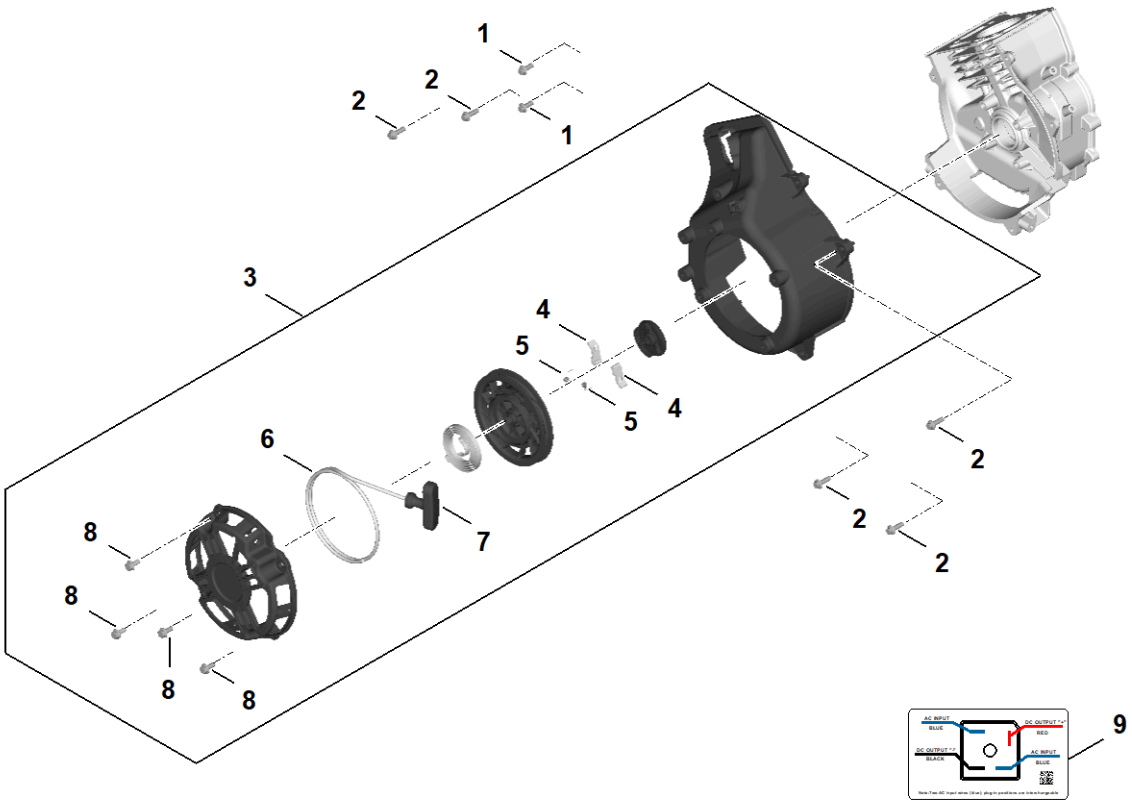

GB10-GET-0007
AO

G - Startsystem, luftfilter

#	Delnummer	Beskrivelse	Mængde	Indeholder varer	Bemærkninger
1	0004 716 3500	Olieaftapningsprop	2		
2	0004 951 0807	Sekskantskrue med flange M6x20	5		
3	0004 190 4008	Startanordning	1	4 - 8	
4	0004 195 7203	Startpal	2		
5	0004 716 5603	Torsionsfjeder	2		
6	0004 195 8204	Startsnor	1		
7	0004 195 3403	Håndtag	1		
8	0004 951 0807	Sekskantskrue med flange M6x20	4		
9	GB10 967 4401	Klæbemærkat	1		

H - Tændingssystem

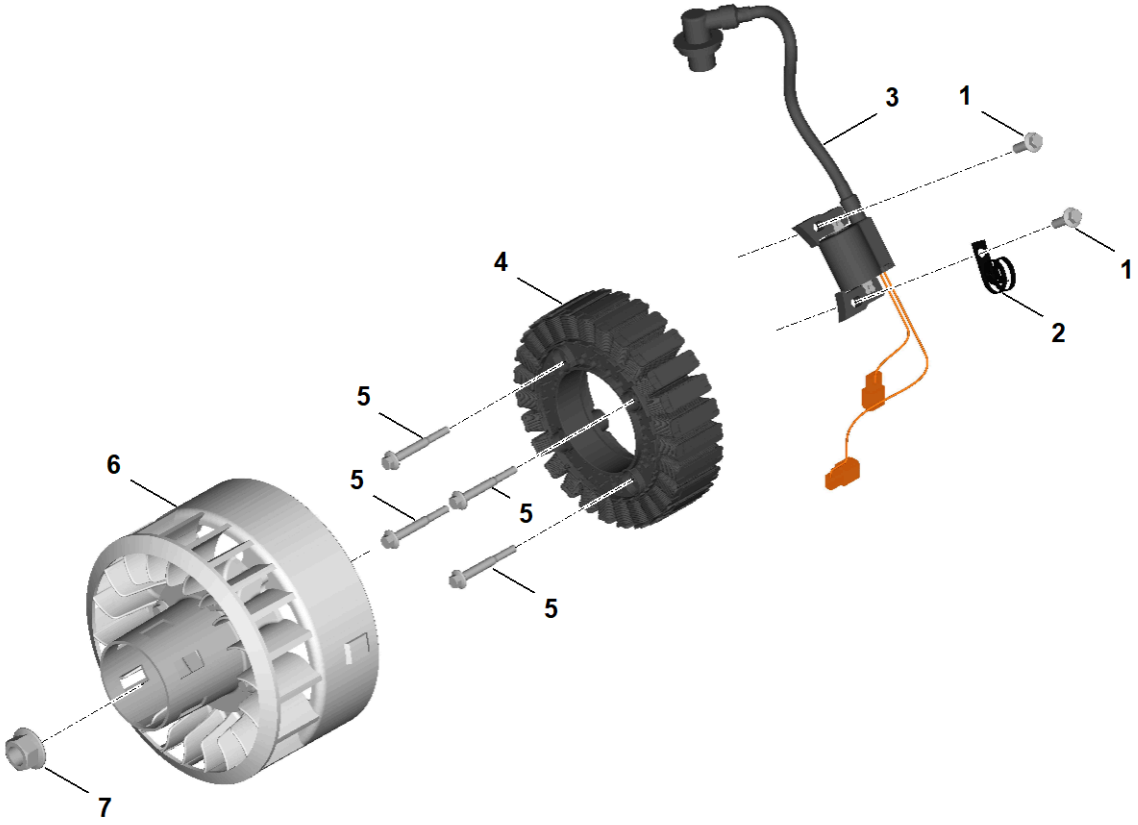

GB10-GET-0008
AO

H - Tændingssystem

#	Delnummer	Beskrivelse	Mængde	Indeholder varer	Bemærkninger
1	0004 951 0807	Sekskantskrue med flange M6x20	2		
2	0004 122 4605	Holder	1		
3	0004 400 1319	Tændmodul	1		
4	0004 602 0203	Stator	1		
5	0004 951 0851	Sekskantskrue	4		
6	0004 007 1064	Sæt	1		
7	0004 955 0900	Møtrik	1		

I - Krumtaphus

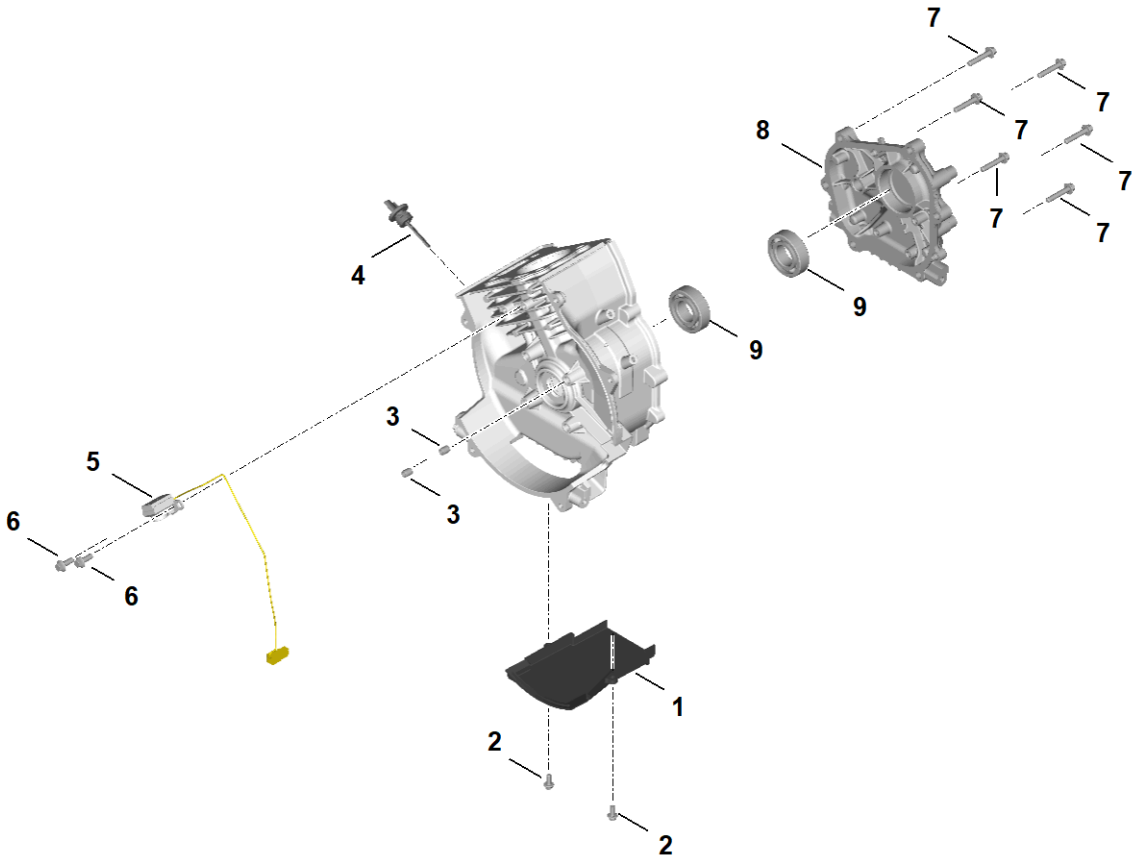

I - Krumtaphus

#	Delnummer	Beskrivelse	Mængde	Indeholder varer	Bemærkninger
1	0004 021 1709	Afskærmning	1		
2	0004 951 9701	Skrue	2		
3	0004 028 0805	Styrestift	2		
4	0004 020 9207	Oliepind	1		
5	0004 400 5801	Føler	1		
6	0004 716 3500	Olieaftapningsprop	2		
7	0004 951 0803	Sekskantskrue med flange M8x32	6		
8	0004 706 0700	Afskærmning	1		
9	0004 021 3602	Kugleleje	2		

J - Ventildæksel, stempelringe

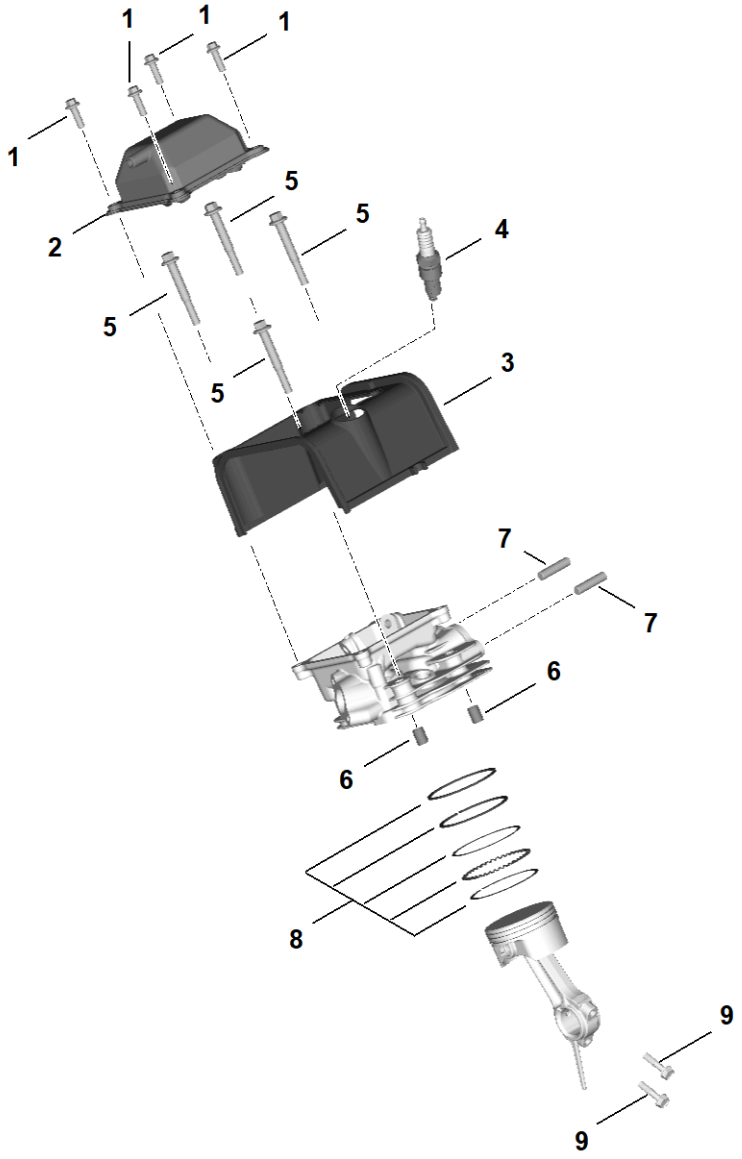

GB10-GET-0010
AO

J - Ventildæksel, stempelringe

#	Delnummer	Beskrivelse	Mængde	Indeholder varer	Bemærkninger
1	0004 951 0807	Sekskantskrue med flange M6x20	4		
2	0004 007 1060	Ventildækselsæt	1		
3	0004 021 1708	Afskærmning	1		
4	0004 400 7000	Tændrør	1		
5	0004 951 0801	Sekskantskrue med flange M8x60	4		
6	0004 028 0803	Styrestift	2		
7	0004 028 1201	Bolt	2		
8	0004 007 1061	Sæt stempelringe	1		
9		Skrue	2		

K - Benzintank

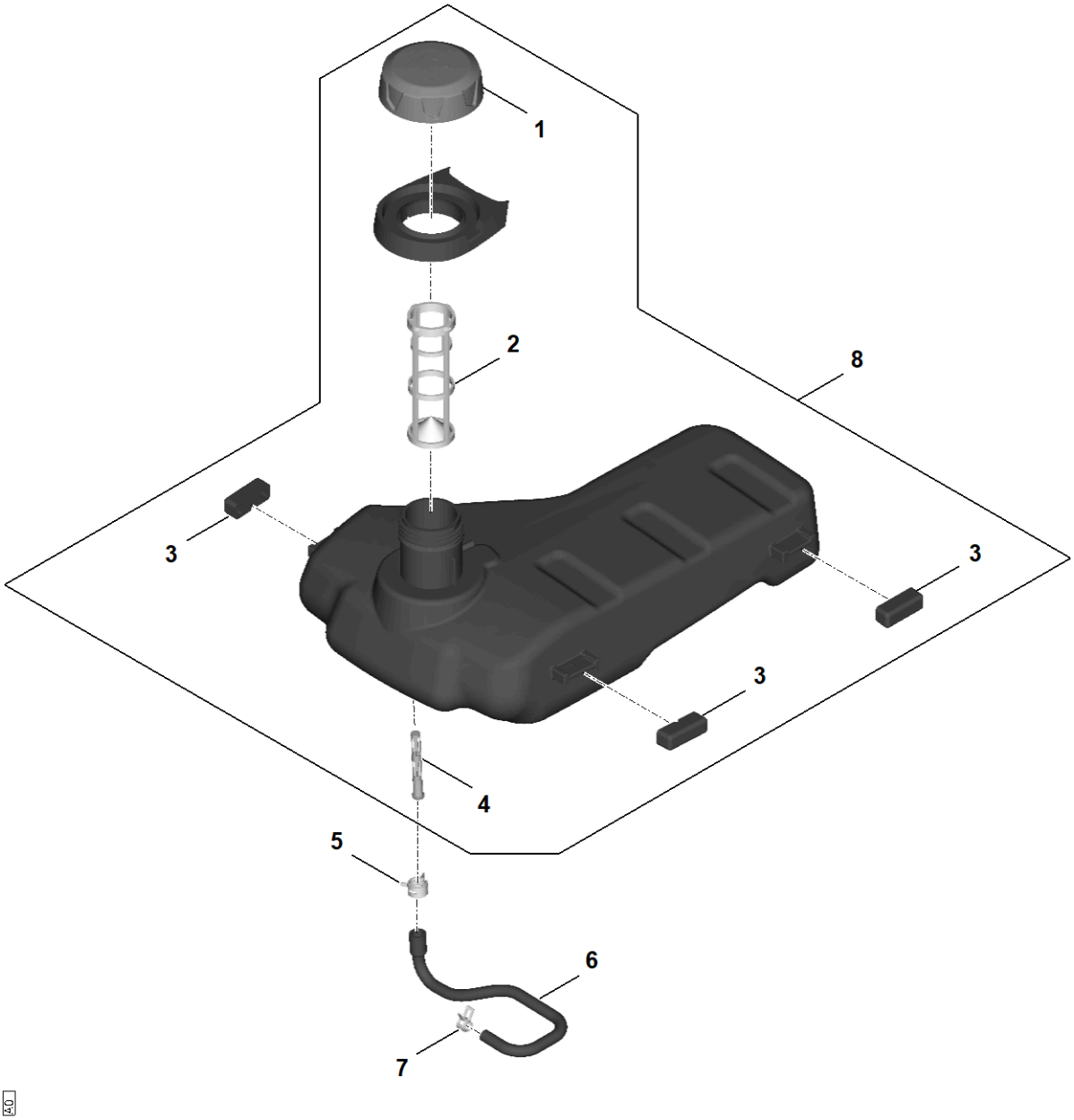

K - Benzintank

#	Delnummer	Beskrivelse	Mængde	Indeholder varer	Bemærkninger
1	GB10 350 1500	Tankdæksel	1		
2	0004 358 2105	Filtersigte	1		
3	0004 706 6400	Gummielement	3		
4	0004 351 9300	Si	1		
5	0004 358 7908	Slangeklemme	1		
6	0004 350 2709	Brændstofslange	1		
7	0004 358 7902	Spændebånd	1		
8	0004 350 0411	Benzintank	1		

L - Pakningssæt



GB10-GET-0015
AO

L - Pakningssæt

#	Delnummer	Beskrivelse	Mængde	Indeholder varer	Bemærkninger
1	0004 007 1620	Pakningssæt	1		

M - Værktøj

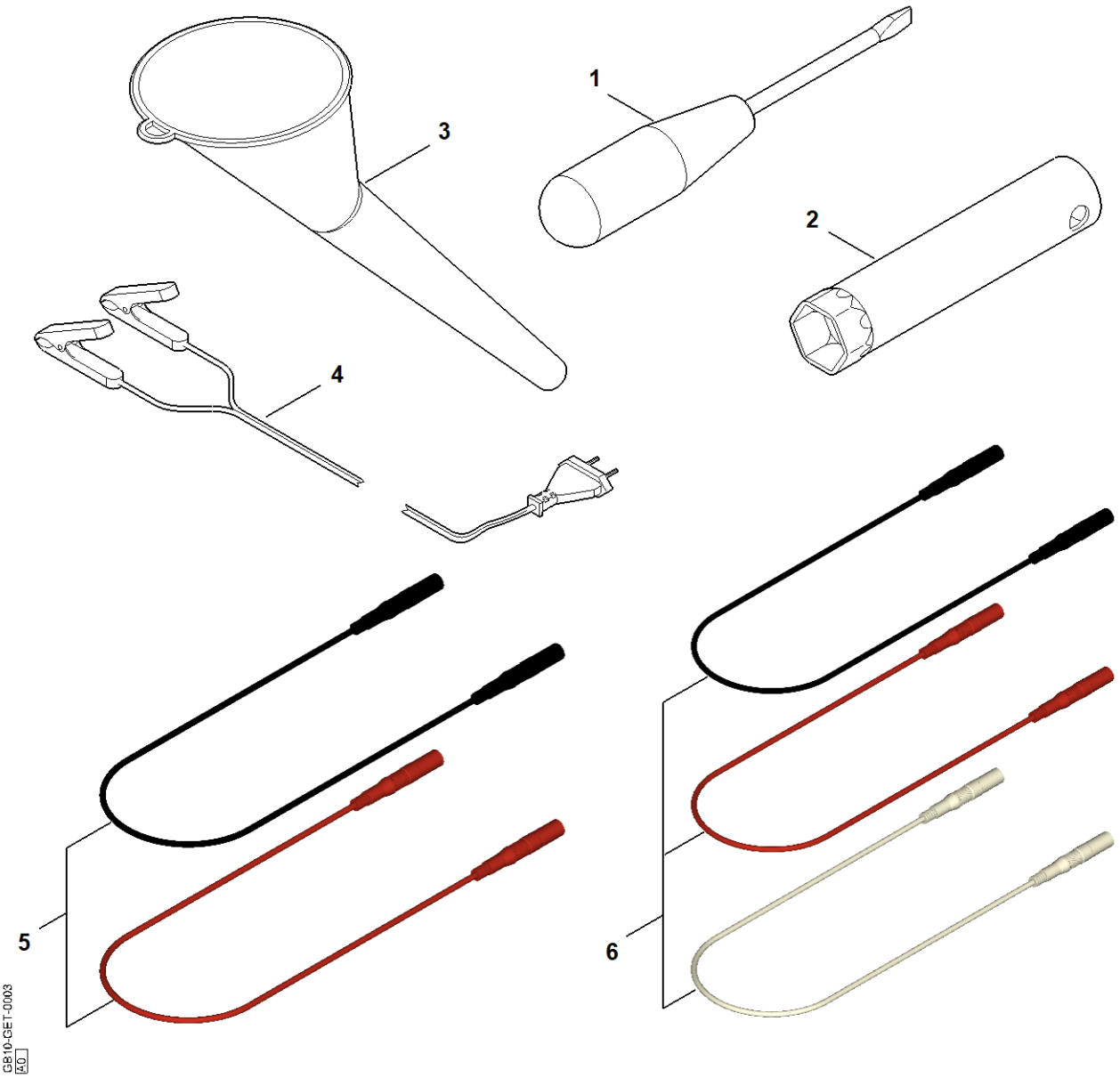

M - Værktøj

#	Delnummer	Beskrivelse	Mængde	Indeholder varer	Bemærkninger
1	GB10 890 2300	Skruetrækker	1		
2	GB10 895 1900	Tændrørsnøgle	1		
3	GB06 891 8000	Tragt	1		
5	GB10 440 1900	Ledning	1		

N - Strømskema

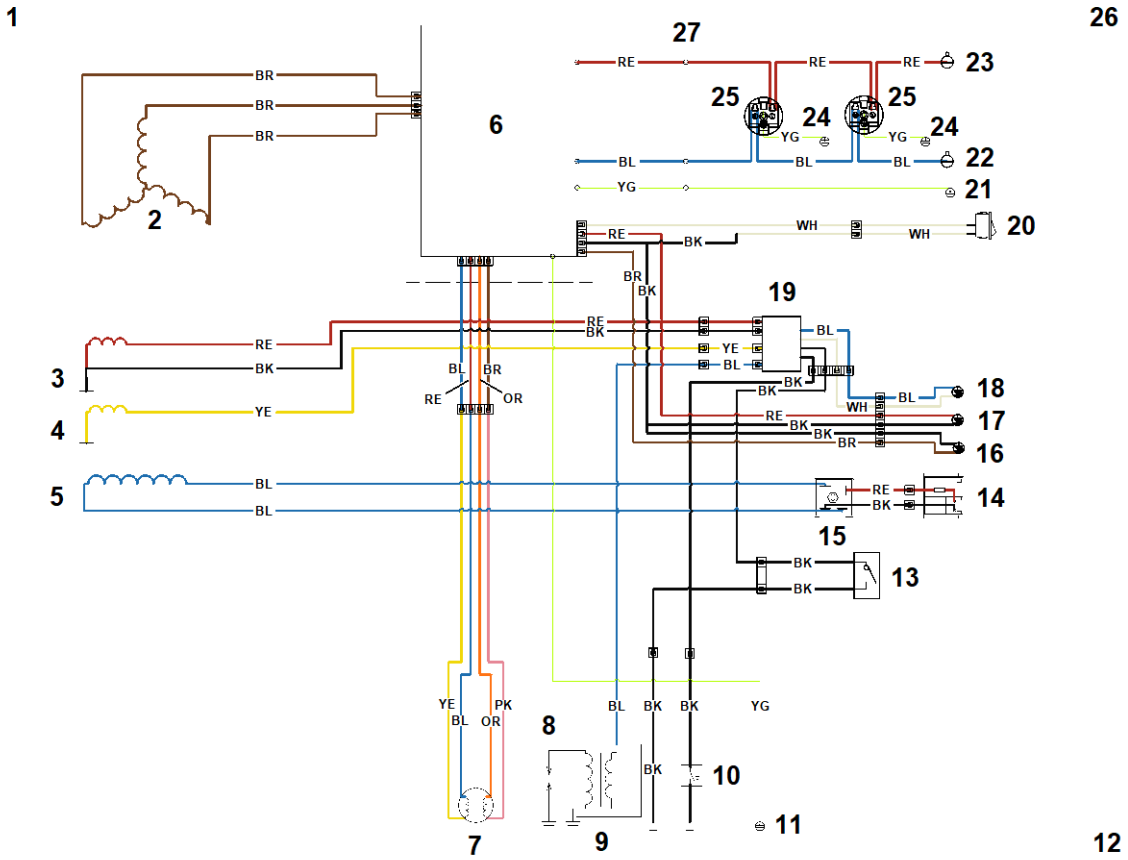

GB10-GET-0021
AO

N - Strømskema

#	Delnummer	Beskrivelse	Mængde	Indeholder varer	Bemærkninger
BK		BK = sort	1		
BR		BR = brun	1		
BL		BL = blå	1		
OR		OR = Orange	1		
RE		RE = rød	1		
WH		WH = hvid	1		
YE		YE = gul	1		
YG		YG = gul/grøn	1		
PK		PK = PINK	1		
1		Stator	1		
2		xHovedvikling	1		
3		Vikling tændingsmodul (printkort)	1		
4		Sensor (tændingsmodul)	1		
5		Vikling (ensretter)	1		
6		Modul (inverter)	1		
7		Hastighedsregulering	1		
8		TÆNDRØR	1		
9		Tændspole	1		
10		Oliemangelsikring	1		
11		Tilslutning beskyttelsesleder	1		
12		Motor	1		
13		Hovedafbryder	1		
14		DC-udgang (12V)	1		
15		Ensretter	1		
16		LED (udgangsspænding)	1		
17		LED (overbelastning)	1		
18		LED (oliemangel)	1		

N - Strømskema

#	Delnummer	Beskrivelse	Mængde	Indeholder varer	Bemærkninger
19		Tændingsmodul (printkort)	1		
20		Kontakt ECO	1		
21		Jordklemme	1		
22		Stikbøsning (rød)	1		
23		Stikbøsning (sort)	1		
24		Jordklemme	1		
25		Stikdåse 230 V	1		
26		Betjeningsfelt	1		
27		Klemliste	1		

false